見積参考資料

工事名　Ｒ４徳土　撫養川　鳴・大津長江　堤防耐震工事（４）（担い手確保型）

◇経費情報◇

工種区分	海岸工事
単価地区	徳島東部１
施工地域・工事場所	補正無し（地方部　施工場所が一般交通等の影響を受けない場合）
前金支出割合	補正を行わない
契約保証	金銭的保証
現場環境改善費	計上しない

注意

「見積参考資料」は入札参加者の迅速で適正な工事費の見積りのための一資料であり、請負契約を拘束するものではない。

本工事は,「担い手確保モデル（発注者指定型）」であり,
４週８休の経費補正（担い手確保モデル工事実施要領第８条参照）を計上している。

設計内訳書（本01）

工事名	Ｒ４徳土　撫養川　鳴・大津長江　堤防耐震工事（４）（担い手確保型）	事業区分 工事区分	河川改修 築堤･護岸

工事区分・工種・種別・細別	規格	単位	数量	単価	金額	数量・金額増減	摘要
築堤･護岸		式	1				
河川土工		式	1				
盛土工		式	1				
路体(築堤)盛土	施工幅員:2.5m未満	m3	600				単　1号
路体(築堤)盛土	施工幅員:2.5m以上4.0m未満	m3	190				単　2号
土砂等運搬	土質:土砂(岩塊･玉石混り土含む)	m3	1,020				単　3号
土材料		m3	1,020				単　4号
法面整形工		式	1				
法面整形(盛土部)	法面締固め:有り,現場制約:無し	m2	700				単　5号
残土処理工		式	1				
土砂等運搬	土質:土砂(岩塊･玉石混り土含む)	m3	390				単　6号
残土等処分		m3	390				単　7号
法覆護岸工		式	1				

設計内訳書（本01）

工事名	Ｒ４徳土　撫養川　鳴・大津長江　堤防耐震工事（４）（担い手確保型）	事業区分 工事区分	河川改修 築堤･護岸

工事区分・工種・種別・細別	規格	単位	数量	単価	金額	数量・金額増減	摘要
ｺﾝｸﾘｰﾄﾌﾞﾛｯｸ工(連節ﾌﾞﾛｯｸ張)		式	1				
ｺﾝｸﾘｰﾄﾌﾞﾛｯｸ基礎 裏法基礎工	ｺﾝｸﾘｰﾄ規格:18-8-40(高炉),底幅:55cm,高さ:60cm	m	123.5				単　8号
連節ﾌﾞﾛｯｸ張	ﾌﾞﾛｯｸ規格:1000×1000×150	m2	617				単　9号 【暫定単価】
裏込材		m2	355				単　10号
擁壁護岸工		式	1				
作業土工		式	1				
床掘り	土質:砂	m3	600				単　11号
埋戻し 1m未満	土質:土砂	m3	30				単　12号
埋戻し 1m以上4m未満	土質:土砂	m3	100				単　13号
埋戻し 1m以上4m未満	土質:砂	m3	190				単　14号
基面整正		m2	270				単　15号
小口止工		式	1				
１４号横帯工		箇所	1				単　16号

設計内訳書（本01）

工事名	Ｒ４徳土　撫養川　鳴・大津長江　堤防耐震工事（４）（担い手確保型）	事業区分 工事区分	河川改修 築堤･護岸

工事区分・工種・種別・細別	規格	単位	数量	単価	金額	数量・金額増減	摘要
１５号横帯工		箇所	1				単　17号
付帯道路工		式	1				
ｺﾝｸﾘｰﾄ舗装工		式	1				
平張コンクリート		m2	74				単　18号
側溝工		式	1				
４号水路工		m	10.5				単　19号
５号水路工		m	113				単　20号
構造物撤去工		式	1				
構造物取壊し工		式	1				
ｺﾝｸﾘｰﾄ構造物取壊し	構造物区分:無筋構造物,工法区分:機械施工	m3	39				単　21号
運搬処理工		式	1				
殻運搬	殻種別:ｺﾝｸﾘｰﾄ殻(無筋)	m3	39				単　22号 L=10.9km以下
殻処分	殻種別:ｺﾝｸﾘｰﾄ殻(無筋)	m3	39				単　23号

設計内訳書（本01）

工事名	Ｒ４徳土　撫養川　鳴・大津長江　堤防耐震工事（４）（担い手確保型）	事業区分 工事区分	河川改修 築堤･護岸

工事区分・工種・種別・細別	規格	単位	数量	単価	金額	数量・金額増減	摘要
仮設工		式	1				
工事用道路工		式	1				
敷鉄板	鋼材規格:22×1524×6096,作業区分:設置･撤去	m2	2,816				単　24号
土木シート		m2	3,088				単　25号
水替工		式	1				
ﾎﾟﾝﾌﾟ排水	排水量:0以上40(m3/h)未満,排水方法:作業時排水	日	100				単　26号
交通管理工		式	1				
交通誘導警備員		人日	100				単　27号
直接工事費		式	1				
共通仮設		式	1				
共通仮設費		式	1				
運搬費		式	1				
仮設材運搬費		t	485				単　28号

設計内訳書（本01）

工事名	Ｒ４徳土　撫養川　鳴・大津長江　堤防耐震工事（４）（担い手確保型）	事業区分 工事区分	河川改修 築堤･護岸

工事区分・工種・種別・細別	規格	単位	数量	単価	金額	数量・金額増減	摘要
役務費		式	1				
借地料		式	1				内　1号
技術管理費		式	1				
土質等試験費		式	1				内　2号
共通仮設費（率計上）		式	1				
純工事費		式	1				
現場管理費		式	1				
工事原価		式	1				
一般管理費等		式	1				
工事価格		式	1				
消費税額及び地方消費税額		式	1				
工事費計		式	1				

一式当り内訳書

単価使用年月	2023.02
歩掛適用年月	2023.02
労務調整係数	1.000-00000　0.0　0

内　1号	借地料

名称・規格	条件	単位	数量	単価	金額	数量・金額増減	摘要
借地料(m2入力)		m2	2,816				単　40号
合計							

一式当り内訳書

単価使用年月	2023.02
歩掛適用年月	2023.02
労務調整係数	1.000-00000　0.0　0

内　2号	土質等試験費

名称・規格	条件	単位	数量	単価	金額	数量・金額増減	摘要
土質等試験費(一式入力)		式	1				単　41号
合計							

1次単価表

単価使用年月	2023.02
歩掛適用年月	2023.02
労務調整係数	1.000-00000　0.0　0

単　1号	路体(築堤)盛土	施工幅員:2.5m未満	単位	m3	単位数量	1	単価	

名称・規格	条件	単位	数量	単価	金額	摘要
路体(築堤)盛土	2.5m未満	m3	1			
合計						
単価						円／m3

1次単価表

単価使用年月	2023.02
歩掛適用年月	2023.02
労務調整係数	1.000-00000　0.0　0

単　2号	路体(築堤)盛土	施工幅員:2.5m以上4.0m未満	単位	m3	単位数量	1	単価	

名称・規格	条件	単位	数量	単価	金額	摘要
路体(築堤)盛土	2.5m以上4.0m未満	m3	1			
合計						
単価						円／m3

1次単価表

単価使用年月	2023.02
歩掛適用年月	2023.02
労務調整係数	1.000-00000　0.0　0

単　3号	土砂等運搬	土質:土砂(岩塊･玉石混り土含む)	単位	m3	単位数量	1	単価	

名称・規格	条件	単位	数量	単価	金額	摘要
土砂等運搬	標準,ﾊﾞｯｸﾎｳ山積0.8m3(平積0.6m3),土砂(岩塊･玉石混り土含む),無し,6.5km以下	m3	1			
合計						
単価						円／m3

1次単価表

単価使用年月	2023.02
歩掛適用年月	2023.02
労務調整係数	1.000-00000　0.0　0

単　4号	土材料		単位	m3	単位数量	1	単価	

名称・規格	条件	単位	数量	単価	金額	摘要
土材料		m3	1			
合計						
単価						円／m3

1次単価表

単価使用年月	2023.02
歩掛適用年月	2023.02
労務調整係数	1.000-00000　0.0　0

単　5号	法面整形(盛土部)	法面締固め:有り,現場制約:無し	単位	m2	単位数量	1	単価	

名称・規格	条件	単位	数量	単価	金額	摘要
法面整形	盛土部,有り,無し,ﾚｷ質土、砂及び砂質土、粘性土,全ての費用	m2	1			
合計						
単価						円／m2

1次単価表

単価使用年月	2023.02
歩掛適用年月	2023.02
労務調整係数	1.000-00000　0.0　0

単　6号	土砂等運搬	土質:土砂(岩塊･玉石混り土含む)	単位	m3	単位数量	1	単価	

名称・規格	条件	単位	数量	単価	金額	摘要
土砂等運搬	標準,ﾊﾞｯｸﾎｳ山積0.8m3(平積0.6m3),土砂(岩塊･玉石混り土含む),無し,6.5km以下	m3	1			
合計						
単価						円／m3

1次単価表

単価使用年月	2023.02
歩掛適用年月	2023.02
労務調整係数	1.000-00000　0.0　0

単　7号	残土等処分		単位	m3	単位数量	1	単価	

名称・規格	条件	単位	数量	単価	金額	摘要
残土等処分		m3	1			
合計						
単価						円／m3

1次単価表

単価使用年月	2023.02
歩掛適用年月	2023.02
労務調整係数	1.000-00000　0.0　0

単　8号	ｺﾝｸﾘｰﾄﾌﾞﾛｯｸ基礎 裏法基礎工	ｺﾝｸﾘｰﾄ規格:18-8-40(高炉),底幅:55cm,高さ:60cm	単位	m	単位数量	10	単価	

名称・規格	条件	単位	数量	単価	金額	摘要
現場打基礎ｺﾝｸﾘｰﾄ	18-8-40(高炉),有り,一般養生・特殊養生(練炭)	m3	3.1			
合計						
単価						円／m

1次単価表

単価使用年月	2023.02
歩掛適用年月	2023.02
労務調整係数	1.000-00000　0.0　0

単　9号	連節ﾌﾞﾛｯｸ張	ﾌﾞﾛｯｸ規格:1000×1000×150	単位	m2	単位数量	1	単価	

名称・規格	条件	単位	数量	単価	金額	摘要
連節ﾌﾞﾛｯｸ張	150kg/個以上,亜鉛ｱﾙﾐﾒｯｷ鋼線 径6mm,不要,無し	m2	1			
合計						
単価						円／m2

1次単価表

単価使用年月	2023.02
歩掛適用年月	2023.02
労務調整係数	1.000-00000　0.0　0

単　10号	裏込材		単位	m2	単位数量	1	単価	

名称・規格	条件	単位	数量	単価	金額	摘要
胴込･裏込材(砕石)	間知･平･連節･緑化ﾌﾞﾛｯｸ,再生砕石 RC-40	m3	0.5			
合計						
単価						円／m2

１次単価表

単価使用年月	2023.02
歩掛適用年月	2023.02
労務調整係数	1.000-00000　0.0　0

単　11号	床掘り	土質:砂	単位	m3	単位数量	1	単価	

名称・規格	条件	単位	数量	単価	金額	摘要
床掘り	土砂,標準,無し,無し	m3	1			
合計						
単価						円／m3

１次単価表

単価使用年月	2023.02
歩掛適用年月	2023.02
労務調整係数	1.000-00000　0.0　0

単　12号	埋戻し 1m未満	土質:土砂	単位	m3	単位数量	1	単価	

名称・規格	条件	単位	数量	単価	金額	摘要
埋戻し	最大埋戻幅1m未満	m3	1			
合計						
単価						円／m3

1次単価表

単価使用年月	2023.02
歩掛適用年月	2023.02
労務調整係数	1.000-00000　0.0　0

単　13号	埋戻し 1m以上4m未満	土質:土砂	単位	m3	単位数量	1	単価	

名称・規格	条件	単位	数量	単価	金額	摘要
埋戻し	最大埋戻幅1m以上4m未満	m3	1			
合計						
単価						円／m3

1次単価表

単価使用年月	2023.02
歩掛適用年月	2023.02
労務調整係数	1.000-00000　0.0　0

単　14号	埋戻し 1m以上4m未満	土質:砂	単位	m3	単位数量	1	単価	

名称・規格	条件	単位	数量	単価	金額	摘要
埋戻し	最大埋戻幅1m以上4m未満	m3	1			
合計						
単価						円／m3

１次単価表

単価使用年月	2023.02
歩掛適用年月	2023.02
労務調整係数	1.000-00000　0.0　0

単　15号	基面整正		単位	m2	単位数量	1	単価	
名称・規格		条件	単位	数量	単価	金額	摘要	
基面整正			m2	1				
合計								
単価							円／m2	

１次単価表

単価使用年月	2023.02
歩掛適用年月	2023.02
労務調整係数	1.000-00000　0.0　0

単　16号	１４号横帯工		単位	箇所	単位数量	1	単価	
名称・規格		条件	単位	数量	単価	金額	摘要	
ｺﾝｸﾘｰﾄ		無筋･鉄筋構造物,ｺﾝｸﾘｰﾄﾎﾟﾝﾌﾟ車打設,18-8-40(高炉),10m3以上100m3未満,一般養生,延長無し,全ての費用	m3	0.8				
型枠		一般型枠,鉄筋･無筋構造物	m2	8.5				
合計								
単価							円／箇所	

１次単価表

単価使用年月	2023.02
歩掛適用年月	2023.02
労務調整係数	1.000-00000　0.0　0

単　17号	１５号横帯工		単位	箇所	単位数量	1	単価	

名称・規格	条件	単位	数量	単価	金額	摘要
ｺﾝｸﾘｰﾄ	無筋･鉄筋構造物,ｺﾝｸﾘｰﾄﾎﾟﾝﾌﾟ車打設,18-8-40(高炉),10m3以上100m3未満,一般養生,延長無し,全ての費用	m3	0.9			
型枠	一般型枠,鉄筋･無筋構造物	m2	8.9			
合計						
単価						円／箇所

１次単価表

単価使用年月	2023.02
歩掛適用年月	2023.02
労務調整係数	1.000-00000　0.0　0

単　18号	平張コンクリート		単位	m2	単位数量	74	単価	

名称・規格	条件	単位	数量	単価	金額	摘要
ｺﾝｸﾘｰﾄ	無筋･鉄筋構造物,人力打設,18-8-40(高炉),一般養生,無し,全ての費用	m3	14.8			
基礎砕石	7.5cmを超え12.5cm以下,ｸﾗｯｼｬﾗﾝ 40～0,全ての費用	m2	74			
目地材設置		m2	50			単　29号
合計						
単価						円／m2

１次単価表

単価使用年月	2023.02
歩掛適用年月	2023.02
労務調整係数	1.000-00000　0.0　0

単　19号	４号水路工		単位	m	単位数量	10	単価	

名称・規格	条件	単位	数量	単価	金額	摘要
ｺﾝｸﾘｰﾄ	無筋･鉄筋構造物,ｺﾝｸﾘｰﾄﾎﾟﾝﾌﾟ車打設,24-12-25(20)(高炉),10m3以上100m3未満,一般養生,延長無し,全ての	m3	7			
型枠	一般型枠,鉄筋･無筋構造物	m2	44			
ｺﾝｸﾘｰﾄ	無筋･鉄筋構造物,ｺﾝｸﾘｰﾄﾎﾟﾝﾌﾟ車打設,18-8-40(高炉),10m3以上100m3未満,一般養生,延長無し,全ての費用	m3	1.5			
型枠	一般型枠,均しｺﾝｸﾘｰﾄ	m2	2			
基礎砕石	12.5cmを超え17.5cm以下,再生ｸﾗｯｼｬﾗﾝ 40～0,全ての費用	m2	15			
目地材設置		m2	0.7			単　29号
鉄筋工[市場単価]	SD345 D13,一般構造物,10t未満,無,無,無,無,補正無(鉄筋割合10%未満含む),補正無(一般構造物)	t	0.312			単　30号
合計						
単価						円／m

１次単価表

単価使用年月	2023.02
歩掛適用年月	2023.02
労務調整係数	1.000-00000　0.0　0

単　20号	５号水路工		単位	m	単位数量	10	単価	

名称・規格	条件	単位	数量	単価	金額	摘要
ｺﾝｸﾘｰﾄ	無筋･鉄筋構造物,ｺﾝｸﾘｰﾄﾎﾟﾝﾌﾟ車打設,24-12-25(20)(高炉),10m3以上100m3未満,一般養生,延長無し,全ての	m3	6.6			
型枠	一般型枠,鉄筋･無筋構造物	m2	40			
ｺﾝｸﾘｰﾄ	無筋･鉄筋構造物,ｺﾝｸﾘｰﾄﾎﾟﾝﾌﾟ車打設,18-8-40(高炉),10m3以上100m3未満,一般養生,延長無し,全ての費用	m3	1.5			
型枠	一般型枠,均しｺﾝｸﾘｰﾄ	m2	2			
基礎砕石	12.5cmを超え17.5cm以下,再生ｸﾗｯｼｬﾗﾝ 40～0,全ての費用	m2	15			
目地材設置		m2	0.66			単　29号
鉄筋工[市場単価]	SD345 D13,一般構造物,10t未満,無,無,無,無,補正無(鉄筋割合10%未満含む),補正無(一般構造物)	t	0.302			単　30号
合計						
単価						円／m

1次単価表

単価使用年月	2023.02
歩掛適用年月	2023.02
労務調整係数	1.000-00000　0.0　0

単　21号	ｺﾝｸﾘｰﾄ構造物取壊し	構造物区分:無筋構造物,工法区分:機械施工	単位	m3	単位数量	1	単価	

名称・規格	条件	単位	数量	単価	金額	摘要
構造物とりこわし	無筋構造物,機械施工,無し,無し,不要	m3	1			単　31号
合計						
単価						円／m3

1次単価表

単価使用年月	2023.02
歩掛適用年月	2023.02
労務調整係数	1.000-00000　0.0　0

単　22号	殻運搬	殻種別:ｺﾝｸﾘｰﾄ殻(無筋)	単位	m3	単位数量	1	単価	

名称・規格	条件	単位	数量	単価	金額	摘要
殻運搬	ｺﾝｸﾘｰﾄ(無筋)構造物とりこわし,機械積込,無し,10.9km以下,全ての費用	m3	1			
合計						
単価						円／m3

1次単価表

単価使用年月	2023.02
歩掛適用年月	2023.02
労務調整係数	1.000-00000　0.0　0

単　23号	殻処分	殻種別:ｺﾝｸﾘｰﾄ殻(無筋)	単位	m3	単位数量	1	単価	

名称・規格	条件	単位	数量	単価	金額	摘要
処分費(t)		t	1			単　32号
合計						
単価						円／m3

1次単価表

単価使用年月	2023.02
歩掛適用年月	2023.02
労務調整係数	1.000-00000　0.0　0

単　24号	敷鉄板	鋼材規格:22×1524×6096,作業区分:設置･撤去	単位	m2	単位数量	100	単価	

名称・規格	条件	単位	数量	単価	金額	摘要
敷鉄板設置･撤去	設置･撤去	m2	100			単　33号
敷鉄板賃料	22×1524×6096,無,180日,無,無	枚	11			単　34号
合計						
単価						円／m2

1次単価表

単価使用年月	2023.02
歩掛適用年月	2023.02
労務調整係数	1.000-00000　0.0　0

単　25号	土木シート		単位	m2	単位数量	19.44	単価	
名称・規格		条件	単位	数量	単価	金額	摘要	
養生ｼｰﾄ ﾎﾟﾘｴﾁﾚﾝ 3.6×5.4m			枚	1				
合計								
単価							円／m2	

1次単価表

単価使用年月	2023.02
歩掛適用年月	2023.02
労務調整係数	1.000-00000　0.0　0

単　26号	ﾎﾟﾝﾌﾟ排水	排水量:0以上40(m3/h)未満,排水方法:作業時排水	単位	日	単位数量	100	単価	
名称・規格		条件	単位	数量	単価	金額	摘要	
ﾎﾟﾝﾌﾟ設置･撤去			箇所	1			単　35号	
ポンプ運転		0以上40(m3/h)未満,作業時排水	日	100			単　36号	
合計								
単価							円／日	

1次単価表

単価使用年月	2023.02
歩掛適用年月	2023.02
労務調整係数	1.000-00000　0.0　0

単　27号	交通誘導警備員		単位	人日	単位数量	1	単価	

名称・規格	条件	単位	数量	単価	金額	摘要
交通誘導警備員B		人日	1			単　37号
合計						
単価						円／人日

1次単価表

単価使用年月	2023.02
歩掛適用年月	2023.02
労務調整係数	1.000-00000　0.0　0

単　28号	仮設材運搬費		単位	t	単位数量	1	単価	

名称・規格	条件	単位	数量	単価	金額	摘要
仮設材等の運搬 (鋼矢板、H形鋼、覆工板、敷鉄板等)	北海道・東北・北陸・中・四国・九州,4km,12m以内,各種(実数入力),0,無	t	2			単　38号
仮設材等の積込み取卸し費	積込み、取卸し(往復分)	t	1			単　39号
合計						
単価						円／t

２次単価表

単価使用年月	2023.02
歩掛適用年月	2023.02
労務調整係数	1.000-00000　0.0　0

単　29号	目地材設置		単位	m2	単位数量	100	単価	

名称・規格	条件	単位	数量	単価	金額	摘要
型わく工		人				
目地材 厚10mm		m2	109			
諸雑費(まるめ)		式	1			
合計						
単価						円／m2

２次単価表

単価使用年月	2023.02
歩掛適用年月	2023.02
労務調整係数	1.000-00000　0.0　0

単　30号	鉄筋工[市場単価]	SD345 D13,一般構造物,10t未満,無,無,無,無,補正無(鉄筋割合10%未満含む),補正無(一般構造物)	単位	t	単位数量	1	単価	

名称・規格	条件	単位	数量	単価	金額	摘要
鉄筋ｺﾝｸﾘｰﾄ用棒鋼 SD345 D13		t	1.03			
鉄筋工 加工･組立共 一般構造物		t	1			
諸雑費(まるめ)		式	1			
合計						
単価						円／t

２次単価表

単価使用年月	2023.02
歩掛適用年月	2023.02
労務調整係数	1.000-00000　0.0　0

単　31号	構造物とりこわし	無筋構造物,機械施工,無し,無し,不要	単位	m3	単位数量	1	単価	

名称・規格	条件	単位	数量	単価	金額	摘要
無筋構造物 昼間 機械施工 制約無 8休		m3	1			
諸雑費(まるめ)		式	1			
合計						
単価						円／m3

２次単価表

単価使用年月	2023.02
歩掛適用年月	2023.02
労務調整係数	1.000-00000　0.0　0

単　32号	処分費(t)		単位	t	単位数量	100	単価	

名称・規格	条件	単位	数量	単価	金額	摘要
処分費 コンクリート殻(無筋)		t	100			
合計						
単価						円／t

２次単価表

単価使用年月	2023.02
歩掛適用年月	2023.02
労務調整係数	1.000-00000　0.0　0

単　33号	敷鉄板設置･撤去	設置･撤去	単位	m2	単位数量	100	単価	

名称・規格	条件	単位	数量	単価	金額	摘要
土木一般世話役		人				
とび工		人				
普通作業員		人				
ﾊﾞｯｸﾎｳ(ｸﾛｰﾗ型)運転		日	0.295			単　42号
諸雑費(率+まるめ)		式	1			
合計						
単価						円／m2

２次単価表

単価使用年月	2023.02
歩掛適用年月	2023.02
労務調整係数	1.000-00000　0.0　0

単　34号	敷鉄板賃料	22×1524×6096,無,180日,無,無	単位	枚	単位数量	1	単価	

名称・規格	条件	単位	数量	単価	金額	摘要
敷き鉄板賃料 22×1524×6096	供用日数:180日	枚	1			
諸雑費(まるめ)		式	1			
合計						
単価						円／枚

２次単価表

単価使用年月	2023.02
歩掛適用年月	2023.02
労務調整係数	1.000-00000　0.0　0

単　35号	ﾎﾟﾝﾌﾟ設置･撤去		単位	箇所	単位数量	1	単価	

名称・規格	条件	単位	数量	単価	金額	摘要
土木一般世話役		人				
特殊作業員		人				
普通作業員		人				
ﾊﾞｯｸﾎｳ運転		日	0.5			単　43号
諸雑費(まるめ)		式	1			
合計						
単価						円／箇所

２次単価表

単価使用年月	2023.02
歩掛適用年月	2023.02
労務調整係数	1.000-00000　0.0　0

単　36号	ポンプ運転	0以上40(m3/h)未満,作業時排水	単位	日	単位数量	1	単価	

名称・規格	条件	単位	数量	単価	金額	摘要
特殊作業員		人				
工事用水中ポンプ運転	0以上40(m3/h)未満,作業時排水	日	1			単　44号
発動発電機運転	0以上40(m3/h)未満,作業時排水	日	1			単　45号
諸雑費(率+まるめ)		式	1			
合計						
単価						円／日

２次単価表

単価使用年月	2023.02
歩掛適用年月	2023.02
労務調整係数	1.000-00000　0.0　0

単　37号	交通誘導警備員B		単位	人日	単位数量	1	単価	

名称・規格	条件	単位	数量	単価	金額	摘要
交通誘導警備員B		人				
諸雑費(まるめ)		式	1			
合計						
単価						円／人日

２次単価表

単価使用年月	2023.02
歩掛適用年月	2023.02
労務調整係数	1.000-00000　0.0　0

単　38号	仮設材等の運搬 (鋼矢板、H形鋼、覆工板、敷鉄板等)	北海道･東北･北陸･中･四国･九州,4km,12m以内,各種(実数入力),0,無	単位	t	単位数量	1	単価	

名称・規格	条件	単位	数量	単価	金額	摘要
基本運賃区分B 製品長12m以内 10kmまで		t	1			
諸雑費(まるめ)		式	1			
合計						
単価						円／t

２次単価表

単価使用年月	2023.02
歩掛適用年月	2023.02
労務調整係数	1.000-00000　0.0　0

単　39号	仮設材等の積込み取卸し費	積込み、取卸し(往復分)	単位	t	単位数量	1	単価	

名称・規格	条件	単位	数量	単価	金額	摘要
積込み.取卸し費(仮設材等)		t	2			
合計						
単価						円／t

２次単価表

単価使用年月	2023.02
歩掛適用年月	2023.02
労務調整係数	1.000-00000　0.0　0

単　40号	借地料(m2入力)		単位	m2	単位数量	1	単価	

名称・規格	条件	単位	数量	単価	金額	摘要
借地料		m2	1			
合計						
単価						円／m2

２次単価表

単価使用年月	2023.02
歩掛適用年月	2023.02
労務調整係数	1.000-00000　0.0　0

単　41号	土質等試験費(一式入力)		単位	式	単位数量	1	単価	

名称・規格	条件	単位	数量	単価	金額	摘要
土質等試験費		式	1			
合計						

3次単価表

単価使用年月	2023.02
歩掛適用年月	2023.02
労務調整係数	1.000-00000　0.0　0

単　42号	ﾊﾞｯｸﾎｳ(ｸﾛｰﾗ型)運転		単位	日	単位数量	1	単価	

名称・規格	条件	単位	数量	単価	金額	摘要
運転手(特殊)		人				
軽油 1.2号		L	112			
ﾊﾞｯｸﾎｳ(ｸﾛｰﾗ)[標準･ｸﾚｰﾝ機能付き] 山積0.8m3(平積0.6m3)2.9t吊		日	1.06			
諸雑費(まるめ)		式	1			
合計						
単価						円／日

3次単価表

単価使用年月	2023.02
歩掛適用年月	2023.02
労務調整係数	1.000-00000　0.0　0

単　43号	ﾊﾞｯｸﾎｳ運転		単位	日	単位数量	1	単価	

名称・規格	条件	単位	数量	単価	金額	摘要
運転手(特殊)		人				
軽油 1.2号		L	69			
ﾊﾞｯｸﾎｳ(ｸﾛｰﾗ)[標準･ｸﾚｰﾝ機能付き] 山積0.8m3(平積0.6m3)2.9t吊		日	1.16			
諸雑費(まるめ)		式	1			
合計						
単価						円／日

3次単価表

単価使用年月	2023.02
歩掛適用年月	2023.02
労務調整係数	1.000-00000　0.0　0

単　44号	工事用水中ポンプ運転	0以上40(m3/h)未満,作業時排水	単位	日	単位数量	1	単価	

名称・規格	条件	単位	数量	単価	金額	摘要
工事用水中ﾓｰﾀﾎﾟﾝﾌﾟ[普通型] 潜水ﾎﾟﾝﾌﾟ　口径150mm 全揚程10m		日	1.2			
諸雑費(まるめ)		式	1			
合計						
単価						円／日

3次単価表

単価使用年月	2023.02
歩掛適用年月	2023.02
労務調整係数	1.000-00000　0.0　0

単　45号	発動発電機運転	0以上40(m3/h)未満,作業時排水	単位	日	単位数量	1	単価	

名称・規格	条件	単位	数量	単価	金額	摘要
軽油 1.2号		L	26			
発動発電機[ﾃﾞｨｰｾﾞﾙｴﾝｼﾞﾝ駆動] 25kVA		日	1.2			
諸雑費(まるめ)		式	1			
合計						
単価						円／日

機労材集計リスト（機械）

工事名	Ｒ４徳土　撫養川　鳴・大津長江　堤防耐震工事（４）（担い手確保型）					
単価コード	名　称	規　格	単位	数量	金額	摘要
L001010004	ﾊﾞｯｸﾎｳ(ｸﾛｰﾗ)[標準･ｸﾚｰﾝ機能付き]	山積0.8m3(平積0.6m3)2.9t吊	日	42.888	493,156	
L001010007	ﾊﾞｯｸﾎｳ(ｸﾛｰﾗ)[標準]	山積0.8m3(平積0.6m3)	日	14.661	152,417	
L001010011	ﾊﾞｯｸﾎｳ(ｸﾛｰﾗ)[後方超小旋回型]	山積0.28m3(平積0.2m3)	日	2.31	14,573	
L001070002	振動ﾛｰﾗ(舗装用)[ﾊﾝﾄﾞｶﾞｲﾄﾞ式]	運転質量0.8～1.1t	日	22.836	46,354	
L001070011	振動ﾛｰﾗ(舗装用)[搭乗･ｺﾝﾊﾞｲﾝﾄﾞ式]	運転質量3～4t	日	3.355	14,827	
L001100005	工事用水中ﾓｰﾀﾎﾟﾝﾌﾟ[普通型]	潜水ﾎﾟﾝﾌﾟ　口径150mm 全揚程10m	日	120	49,080	
L001110008	発動発電機[ﾃﾞｨｰｾﾞﾙｴﾝｼﾞﾝ駆動]	25kVA	日	120	243,600	
L001180001	ﾀﾝﾊﾟ及びﾗﾝﾏ	質量 60～80kg	日	2.335	1,534	
M000202019	ﾊﾞｯｸﾎｳ(ｸﾛｰﾗ)[標準]	排ｶﾞｽ型(第2次) 山積0.8m3	供用日	3.018	53,708	
M000202028	ﾊﾞｯｸﾎｳ(ｸﾛｰﾗ)[標準]	排ｶﾞｽ型(第1次) 山積0.45m3	供用日	0.47	4,554	
M000301005	ﾀﾞﾝﾌﾟﾄﾗｯｸ[ｵﾝﾛｰﾄﾞ･ﾃﾞｨｰｾﾞﾙ]	10t積級	供用日	38.075	786,821	
M000903010	ｺﾝｸﾘｰﾄﾎﾟﾝﾌﾟ車[ﾄﾗｯｸ架装･ﾌﾞｰﾑ式]	圧送能力 90～110m3/h	供用日	2.035	105,423	
	合計額				1,966,047	

見積単価一覧表

工事名	R4徳土　撫養川　鳴･大津長江　堤防耐震工事（4）（担い手確保型）			
名称	規格	単位	単価	備考
連結ブロック	平張ブロック　1,000×1,000 t=150mm	m2	10,000	【暫定単価】
購入土	土砂	m3	500	運搬距離　L＝6．5km
処分費	土砂	m3	1,000	運搬距離　L＝6．5km
処分費	コンクリート殻	m3	1,600	運搬距離　L＝10．9km
借地料		式	2,816,000	A＝2，816m2
※以下は，週休2日補正として計上している金額の合計額を参考値として示したものです。				
直接工事費分	4週8休経費補正	式	854,619	
共通仮設費分	4週8休経費補正	式	0	

技術管理費積上げ項目一覧表

工事名	R4徳土　撫養川　鳴・大津長江　堤防耐震工事（4）（担い手確保型）				
積上げ項目	土質等試験費				
番号	項目	規格仕様	単位	数量	備考
1	溶出液作成料	溶出	検体	1	
2	カドミウム	溶出	検体	1	
3	全シアン	溶出	検体	1	
4	有機リン	溶出	検体	1	
5	鉛	溶出	検体	1	
6	六価クロム	溶出	検体	1	
7	総水銀	溶出	検体	1	
8	アルキル水銀	溶出	検体	1	
9	PCB	溶出	検体	1	
10	ジクロロメタン	溶出	検体	1	
11	四塩化炭素	溶出	検体	1	
12	1,2-ジクロロエタン	溶出	検体	1	
13	1,1-ジクロロエチレン	溶出	検体	1	
14	シス-1,2-ジクロロエチレン	溶出	検体	1	
15	1,1,1-トリクロロエタン	溶出	検体	1	
16	1,1,2-トリクロロエタン	溶出	検体	1	
17	トリクロロエチレン	溶出	検体	1	
18	テトラクロロエチレン	溶出	検体	1	
19	1,3-ジクロロプロペン	溶出	検体	1	
20	ベンゼン	溶出	検体	1	
21	クロロエチレン	溶出	検体	1	
22	チウラム	溶出	検体	1	
23	シマジン	溶出	検体	1	
24	チオベンカルブ	溶出	検体	1	
25	セレン	溶出	検体	1	
26	ふっ素	溶出	検体	1	
27	ほう素	溶出	検体	1	
28	1,4-ジオキサン	溶出	検体	1	

数 量 総 括 表 (1)

レベル１ 工事区分	レベル２ 工　種	レベル３ 種　別	レベル４ 細　別	レベル５ 規　格	単位	数　量 計算数量	設計数量	備　　考
堤防・護岸					式	1.0	1	
	土工				式	1.0	1	
		盛土工			式	1.0	1	
			盛土	2.5m未満	m3	600.2	600	
				2.5m以上4.0m未満	m3	190.1	190	
		必要土			式	1.0	1	
				土砂	m3	1020.0	1,020	
		法面整形工			式	1.0	1	
			盛土部		m2	699.4	700	
	護岸工				式	1.0	1	
		作業土工			式	1.0	1	
			床掘	砂	m3	586.1	600	
			埋戻し	最大埋戻幅1.0m以下　土砂	m3	30.0	30	
			埋戻し	最大埋戻幅1.0m以上4.0m以下　土砂	m3	100.7	101	
			埋戻し	最大埋戻幅1.0m以上4.0m以下　砂	m3	191.4	190	
			基面整正		m2	271.3	270	
		裏法コンクリートブロック張護岸工			式	1.0	1	
			コンクリートブロック	t=10cm以上突起t=10cm以上	m2	616.9	617	
			裏込砕石	RC-40 t=500	m2	354.7	355	
		場所打ち基礎工			式	1.0	1	
			コンクリート	σ28≧18N/mm2	m3	38.0	38	
			型枠	一般型枠	m2	152.6	150	
			基礎砕石	t=15cm	m3	86.5	90	

数 量 総 括 表 (2)

レベル１ 工事区分	レベル２ 工　種	レベル３ 種　別	レベル４ 細　別	レベル５ 規　格	単位	数　量 計算数量	設計数量	備　　考
			目地材	瀝青繊維質,t=10mm	m2	3.8	4	
		横帯工			式	1.0	1	
			コンクリート	σ28≧18N/mm2	m3	1.7	2	
			型枠	一般型枠	m2	17.4	17	
	排水工				式	1.0	1	
		U型水路工			式	1.0	1	
			コンクリート	σ28=24N/mm2	m3	82.0	82	
			型枠	鉄筋構造物	m2	498.6	500	
			均しコンクリート	σ28≧18N/mm2	m3	18.6	19	
			型枠	均し	m2	24.7	25	
			鉄筋	D13	t	3.744	3.74	
			基礎砕石	RC-40 t=150	m2	185.4	190	
			目地材	瀝青繊維質,t=10mm	m2	8.2	8	
	舗装工				式	1.0	1	
		平張コンクリート工			式	1.0	1	
			表層	σ28≧18N/mm2 t=100	m3	14.8	15	
			基礎砕石	RC-40,t=100	m2	74.2	70	
			目地材	瀝青繊維質,t=10mm	m2	50.9	51	
	構造物撤去工				式	1.0	1	
		構造物取壊し			式	1.0	1	
			コンクリート取壊し	機械	m3	38.5	39	

数 量 総 括 表 (3)

レベル１ 工事区分	レベル２ 工　種	レベル３ 種　別	レベル４ 細　別	レベル５ 規　格	単位	数　量 計算数量	設計数量	備　　考
	仮設工				式	1.0	1	
		工事用道路工			式	1.0	1	
			敷鉄板	t=22mm	m2	2816.0	2,816	
			土木シート	t=10mm	m2	3088.8	3,088	
		水替工			式	1.0	1	
			ポンプ排水	10～40m3/h 作業時排水	日	100.0	100	
		交通管理工			式	1.0	1	
			交通誘導警備員	B	人日	100.0	100	
共通仮設					式	1.0	1	
	共通仮設費				式	1.0	1	
		運搬費			式	1.0	1	
			仮設材運搬費	敷鉄板	t	486.32	486.3	
		役務費			式	1.0	1	
			借地料		式	1.0	1	2,816m2
		技術管理費			式	1.0	1	
			土壌試験(環境29項目)		式	1.0	1	

土　工　総　括　表

工種	種別	名称	土質	f	設計数量	N	C	備考
発生土								
	掘削							
			土砂	0.9	0	0	0	
	床掘残土		土砂	0.9	(140)	(140)	(130)	(不足)
	床掘残土		砂	0.95	390	390	370	(残土)
必要土								
	堤体盛土		土砂	0.9	790	880	790	
	仮設盛土		土砂	0.9	0	0	0	
残土処理			土砂	0.9	(1,020)	(1,020)		購入土
			砂	0.95	390	390		残土処理

床　掘　残　土　総　括　表

種別	土質	f	床掘		埋戻		備考
			N	C	N	C	
水路工							
	土砂	0.9	0	0	140	130	
	砂	0.95	590	560	200	190	
計							
	土砂	0.9	0	0	140	130	-残土(土砂)130
	砂	0.95	590	560	200	190	残土(砂)370

土工 計算書

測　点	点間距離	重心距離	掘 削			盛土			盛土					
			土 砂			2.5m未満			2.5m以上4.0m未満					
	(m)	(m)	断 面	平 均	数 量	断 面	平 均	数 量	断 面	平 均	数 量			
No. 91			0.0			5.8			0.1					
No. 92	20.000	20.290	0.0	0.00	0.0	1.9	3.85	78.1	5.0	2.55	51.7			
No. 93	20.000	20.020	0.0	0.00	0.0	4.8	3.35	67.1	1.6	3.30	66.1			
No. 94	20.000	20.000	0.0	0.00	0.0	5.9	5.35	107.0	0.0	0.80	16.0			
No. 95	20.000	20.000	0.0	0.00	0.0	5.5	5.70	114.0	0.8	0.40	8.0			
No. 96	20.000	20.000	0.0	0.00	0.0	5.3	5.40	108.0	1.3	1.05	21.0			
No. 97	20.000	20.000	0.0	0.00	0.0	5.6	5.45	109.0	1.1	1.20	24.0			
No. 97 + 3.040	3.040	3.040	0.0	0.00	0.0	5.6	5.60	17.0	1.1	1.10	3.3	No.97断面		
小　計	123.040	123.350			0.0			600.2			190.1			
合　計	m 123.040	123.350			m3 0.0			m3 600.2			m3 190.1			

土工　計算書

測　点	点間距離 (m)	重心距離 (m)	法面整形(盛土部) 堤内 断　面	平　均	数　量									
No.　91			5.6											
No.　92	20.000	20.290	5.5	5.55	112.6									
No.　93	20.000	20.020	5.5	5.50	110.1									
No.　94	20.000	20.000	5.9	5.70	114.0									
No.　95	20.000	20.000	5.8	5.85	117.0									
No.　96	20.000	20.000	5.8	5.80	116.0									
No.　97	20.000	20.000	5.5	5.65	113.0									
No.　97 ＋　3.040	3.040	3.040	5.5	5.50	16.7								No.97断面	
小　計	123.040	123.350			699.4									
合　計	m 123.040	123.350			m2 699.4									

堤内側作業土工計算書

測　点	点間距離	重心距離	床掘			床掘			基面整正			基面整正		
			土砂			砂			水路　土砂			基礎　土砂		
	(m)	(m)	断　面	平　均	数　量	断　面	平　均	数　量	断　面	平　均	数　量	断　面	平　均	数　量
No.　91						4.8			1.5			0.7		
No.　92	20.000	20.290				5.4	5.10	103.5	1.5	1.50	30.4	0.7	0.70	14.2
No.　93	20.000	20.020				5.1	5.25	105.1	1.5	1.50	30.0	0.7	0.70	14.0
No.　94	20.000	20.000				4.1	4.60	92.0	1.5	1.50	30.0	0.7	0.70	14.0
No.　95	20.000	20.000				4.5	4.30	86.0	1.5	1.50	30.0	0.7	0.70	14.0
No.　96	20.000	20.000				4.4	4.45	89.0	1.5	1.50	30.0	0.7	0.70	14.0
No.　97	20.000	20.000				5.1	4.75	95.0	1.5	1.50	30.0	0.7	0.70	14.0
No.　97 ＋　3.040	3.040	3.040				5.1	5.10	15.5	1.5	1.50	4.6	0.7	0.70	2.1
小　計	123.040	123.350			0.0			586.1			185.0			86.3
合　計	123.040	m 123.350			m3 0.0			m3 586.1			m2 185.0			m2 86.3

堤内側作業土工計算書

測　点	点間距離	重心距離	埋戻し　水路			埋戻し　水路			埋戻し　水路			埋戻し 基礎		
			1.0m以上4.0m未満　砂(民地)			最大　1.0m未満　土砂			1.0m以上4.0m未満　土砂			最大　1.0m未満　土砂		
	(m)	(m)	断　面	平　均	数　量	断　面	平　均	数　量	断　面	平　均	数　量	断　面	平　均	数　量
No.　91			1.6						1.0			0.2		
No.　92	20.000	20.290	1.8	1.70	34.5				0.8	0.90	18.3	0.3	0.25	5.1
No.　93	20.000	20.020	1.7	1.75	35.0				0.8	0.80	16.0	0.3	0.30	6.0
No.　94	20.000	20.000	1.3	1.50	30.0				0.8	0.80	16.0	0.2	0.25	5.0
No.　95	20.000	20.000	1.5	1.40	28.0				0.8	0.80	16.0	0.2	0.20	4.0
No.　96	20.000	20.000	1.4	1.45	29.0				0.8	0.80	16.0	0.2	0.20	4.0
No.　97	20.000	20.000	1.6	1.50	30.0				0.8	0.80	16.0	0.3	0.25	5.0
No.　97 ＋　3.040	3.040	3.040	1.6	1.60	4.9				0.8	0.80	2.4	0.3	0.30	0.9
小　計	123.040	123.350			191.4			0.0			100.7			30.0
合　計	123.040	m 123.350			m3 191.4			m3 0.0			m2 100.7			m2 30.0

構造物撤去工　計算書

測　点	点間距離	重心距離	コンクリート取壊し			アスファルト舗装取壊し			石積み取壊し					
			無筋構造物			t=50			t=350					
	(m)	(m)	断　面	平　均	数　量	断　面	平　均	数　量	断　面	平　均	数　量			
No.　91			0.0											
No.　92	20.000	20.290	0.0	0.00	0.0									
No.　93	20.000	20.020	0.0	0.00	0.0									
No.　94	20.000	20.000	0.5	0.25	5.0									
No.　95	20.000	20.000	0.6	0.55	11.0									
No.　96	20.000	20.000	0.5	0.55	11.0									
No.　97	20.000	20.000	0.5	0.50	10.0									
No.　97 ＋　3.040	3.040	3.040	0.5	0.50	1.5									
小　計	123.040	123.350			38.5			0.0			0.0			
合　計	123.040	m 123.350			m3 38.5			m3 0.0			m2 0.0			

護岸工

細　　別	略　図　お　よ　び　計　算　式				数量および備考	
裏法コンクリートブロック張工	延長＝ 別途計算書より				123.4	m
コンクリートブロック	(t=10cm以上突起t=10cm以上)					
	A=　別途計算書より			＝	616.88	m2
裏込砕石	(RC-40　t=20cm)					
	A=　別途計算書より			＝	354.66	m2
場所打ち基礎工・	裏法コンクリートブロック張工				123.5	m
コンクリート	(σ28≧18N/mm2)					
	V=　別途計算書より			＝	37.99	m3
型枠	(一般型枠)					
	A=　別途計算書より			＝	152.56	m2
基礎砕石	(RC-40　t=15cm)					
	A=　別途計算書より			＝	86.47	m2
目地材	(瀝青繊維質,t=10mm)					
	A=　別途計算書より			＝	3.83	m2
横帯工		14号	15号		2	箇所
コンクリート (σ28≧18N/mm2)	V=	0.84	0.87	＝	1.71	m3
型枠 (一般型枠)	A=	8.52	8.86	＝	17.38	m2

護岸工

細　　別	略　図　お　よ　び　計　算　式				数量および備考
裏法コンクリートブロック張工	測　点	下部延長	上部延長	平均延長	
	No.91				
(川裏)	No.97+3.04	123.53	123.22	123.38　m	
	計	123.53	123.22	123.38　m	123.4　m
	合計	123.53	123.22	123.38　m	123.4　m
場所打ち基礎工	裏法コンクリートブロック張工				
	測　点	下部延長			
	No.91				
	No.97+3.04	123.53		m	
	計	123.53		m	123.53　m
	合　計			m	123.53　m
横帯工					
	14号横帯工	NO.91付近　川裏		1.0　箇所	
	15号横帯工	NO.94付近　川裏		1.0　箇所	
	合　計			2.0　箇所	2.0 箇 所

裏法コンクリートブロック張護岸工

号計算書　　数　量　計　算　書　　NO.

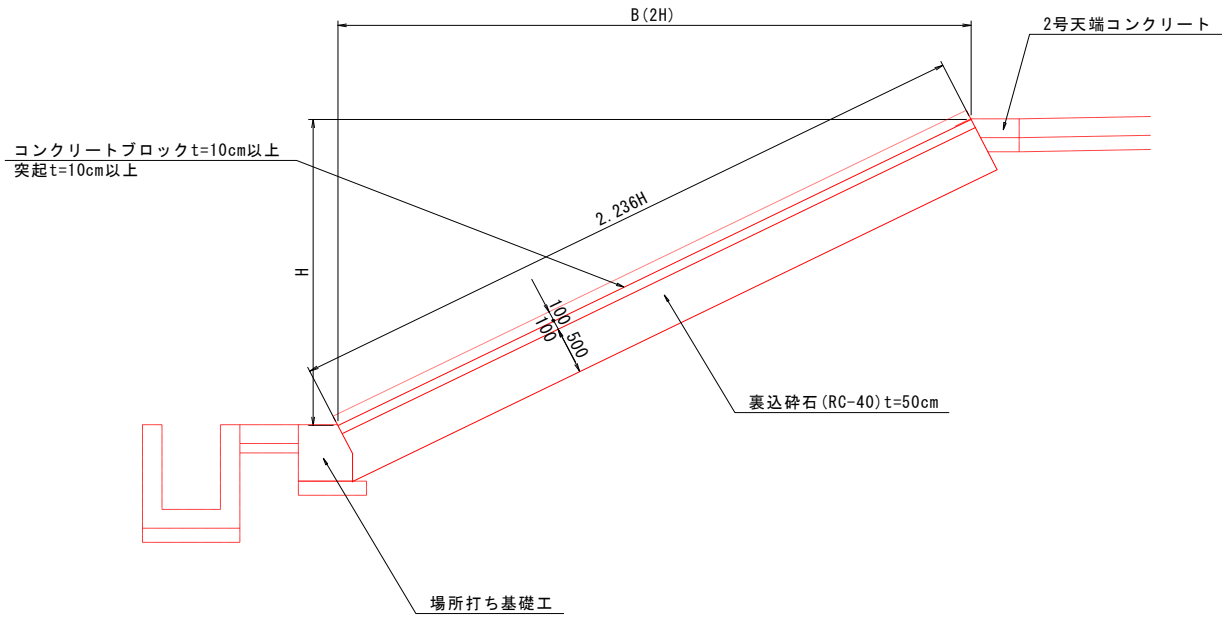

名称・規格	計算式（1.0m当たり）	単位	数量
コンクリートブロック t=10cm以上突起t=10cm以上	平均断面数量参照	m2	616.9
裏込砕石 t=50cm	平均断面数量参照	m2	354.7
目地材 t=10mm	5.0*0.10*1/10	m2	61.7
延　長	別途計算書より	m	123.38

場所打ち基礎工・坂路基礎コンクリート

号計算書	数　量　計　算　書	NO.

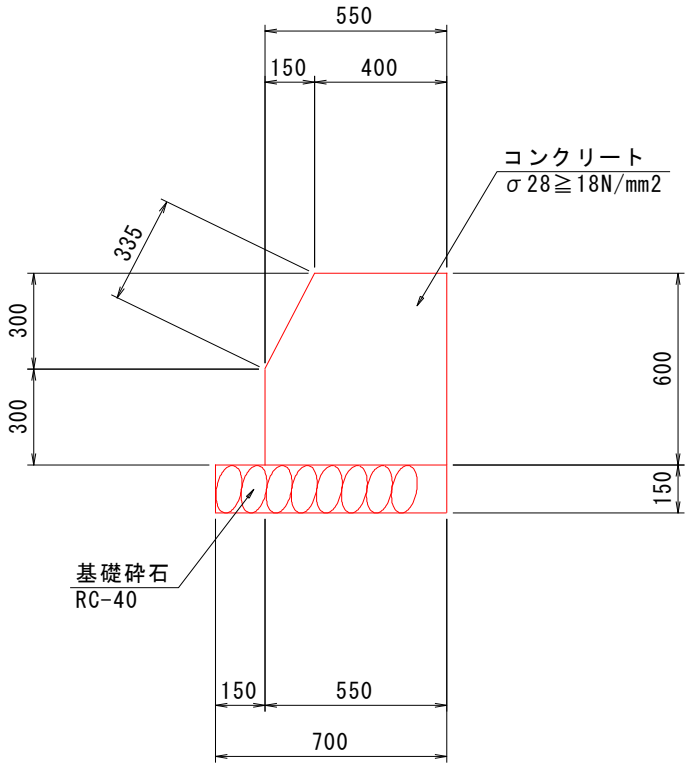

名称・規格	計　算　式（10.0m当たり）		単位	数量
コンクリート σck≧18N/mm2	(0.55*0.60-1/2*0.15*0.30)*10.0	= 3.075	m3	37.99
型枠 一般型枠	(0.30+0.335+0.60)*10.0	= 12.35	m2	152.56
基礎砕石 t=15cm	0.70*10.0	= 7.00	m2	86.47
目地材 t=10mm	3.075*1/10	= 0.31	m2	3.83
延　長	123.53		m	123.53

14号横帯

号計算書	数　量　計　算　書	NO.

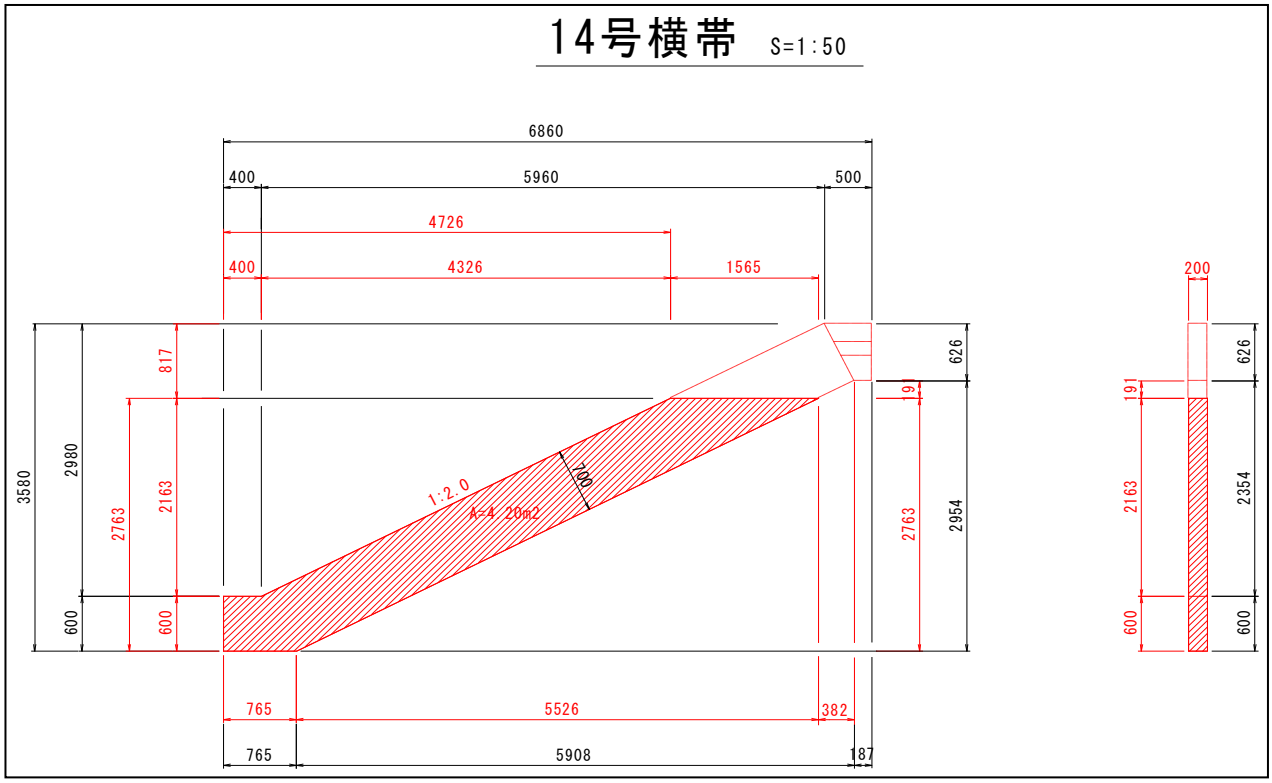

名称・規格	計　算　式（1.0式当たり）	単位	数量
コンクリート σck≧18N/mm2	4.20*0.20	m3	0.84
型枠 一般型枠	4.20*2+0.60*0.20	m2	8.52

15号横帯

号計算書	数　量　計　算　書	NO.

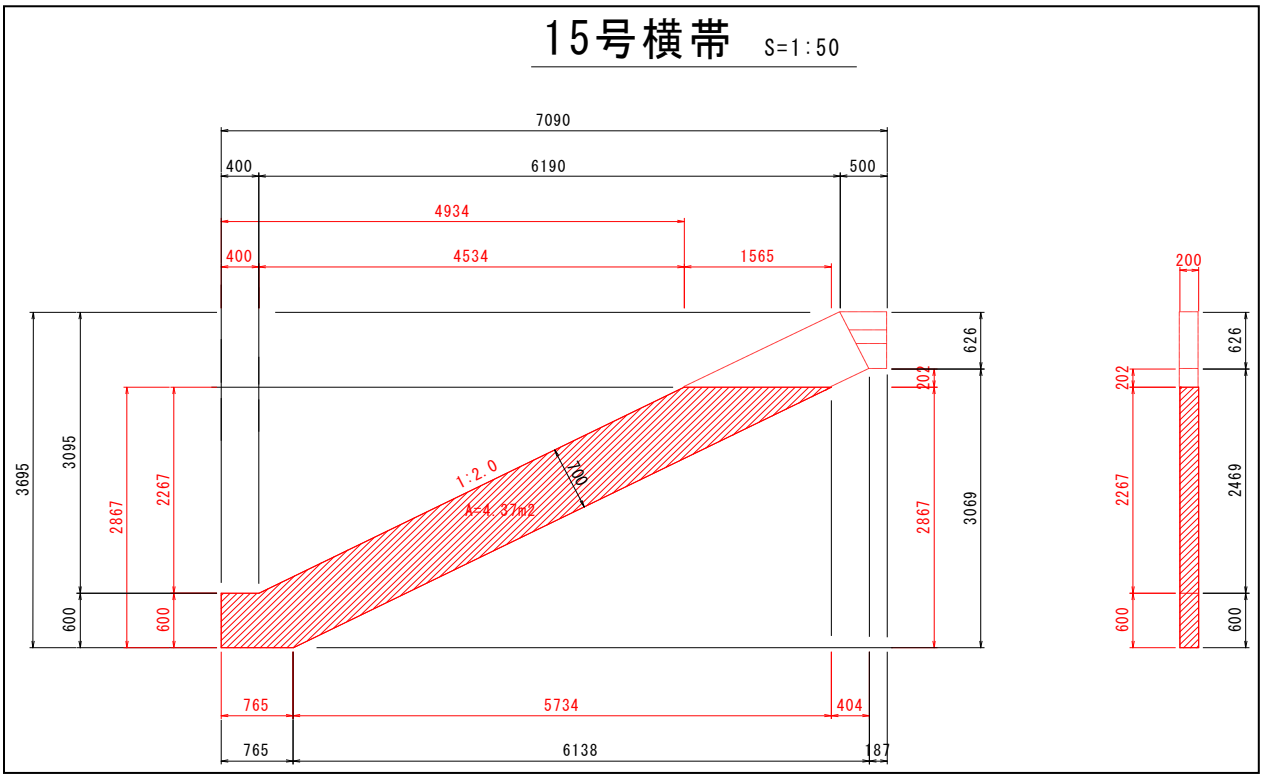

名称・規格	計　算　式（1.0式当たり）	単位	数量
コンクリート σck≧18N/mm2	4.37*0.20	m3	0.87
型枠 一般型枠	4.37*2+0.60*0.20	m2	8.86

護岸工

裏法コンクリートブロック張工 数　量　計　算　書

測　点	点間距離		高さ	コンクリートブロック張			裏込砕石　t=500						
	下　部	上　部	H	断　面	平　均	数　量	断　面	平　均	数　量				
NO.　91				5.00			2.79				14号横帯工控除		
NO.　92	20.630	20.340		5.00	5.000	102.43	2.89	2.840	58.18				
NO.　93	20.060	20.040		5.00	5.000	100.25	2.87	2.880	57.74				
NO.　94	19.800	19.800		5.00	5.000	99.00	2.90	2.885	57.12		15号横帯工控除		
NO.　95	20.000	20.000		5.00	5.000	100.00	2.89	2.895	57.90				
NO.　96	20.000	20.000		5.00	5.000	100.00	2.87	2.880	57.60				
NO.　97	20.000	20.000		5.00	5.000	100.00	2.87	2.870	57.40				
NO.　97　+ 3.040	3.040	3.040		5.00	5.000	15.20	2.87	2.870	8.72				
小　計	123.530	123.220				616.88			354.66				
合　計	123.530	123.220	m			616.88	m2		354.66	m3			

排水工

細　別	略　図　お　よ　び　計　算　式	数量および備考
U型水路工	延長＝	123.61　m
コンクリート	(σ28=24N/mm2)	
	V=　別途計算書より　＝	82.0　m3
型枠	(鉄筋構造物)	
	A=　別途計算書より　＝	498.6　m2
均しコンクリート	(σ28≧18N/mm2)	
	V=　別途計算書より　＝	18.6　m3
型枠	(均し)	
	A=　別途計算書より　＝	24.7　m2
鉄筋		
	(D13)　W=　別途計算書より　＝	3744.0　kg
基礎砕石	(RC-40　t=15cm)	
	A=　別途計算書より　＝	185.4　m2
目地材	(瀝青繊維質,t=10mm)	
	A=　別途計算書より　＝	8.2　m2

排水工

細　　別	略　図　お　よ　び　計　算　式				数量および備考
4号水路工延長	No.91				
B1100×H1000	No.92	20.95			
	数量計算上追加	20.95*1/2	10.48	すり付け区間	10.48　m
5号水路工延長					
B1100×H900	No.91				
	No.92	20.95*1/2	10.48	すり付け区間	
	No.96		80.07		
	No.97+2.58		22.58		
	合　計				113.13　m

排水工　　U型水路工　　集計表

名　　称	規　　格	単位					4号 U型水路工	5号 U型水路工			合 計
コンクリート	σ28=24N/mm2	m3	10m当数量 全体数量				7.000 7.3	6.600 74.7			82.0
型　　枠	鉄筋構造物	m2	10m当数量 全体数量				44.00 46.1	40.00 452.5			498.6
均しコンクリート	σ28≧18N/mm2	m2	10m当数量 全体数量				1.50 1.6	1.50 17.0			18.6
均し型枠		m2	10m当数量 全体数量				2.00 2.1	2.00 22.6			24.7
鉄　　筋	D13	kg	10m当数量 全体数量				312 327	302 3417			3744
基礎砕石基礎	t=15cm RC-40	m2	10m当数量 全体数量				15.00 15.7	15.00 169.7			185.4
目地材	t=10mm	m2	全体数量				0.7	7.5			8.2
延　　長		m					10.5	113.1			123.6

第　　表　　4号U型水路工　　計　算　書

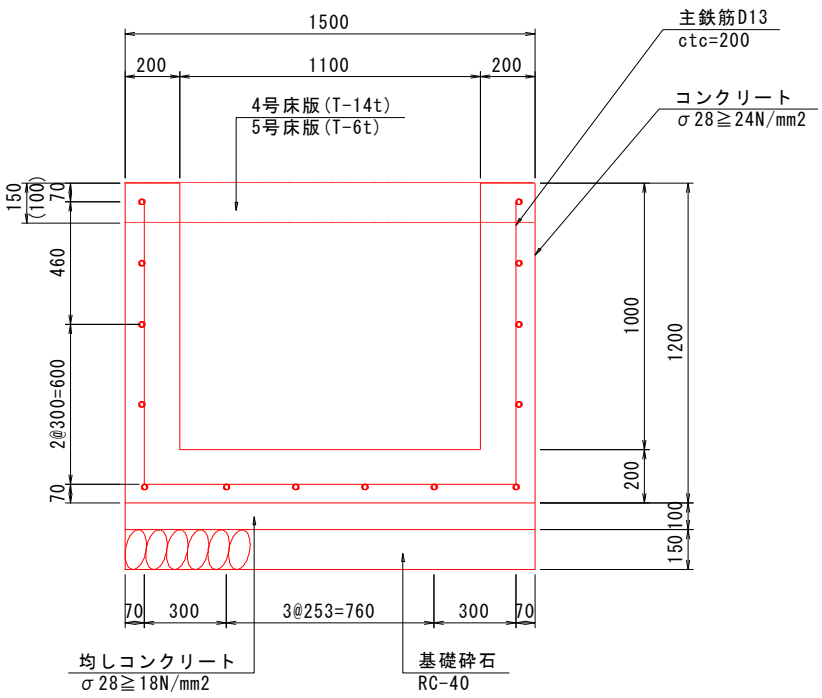

10.0m当たり数量

コンクリート　σ28=24N/mm2

(1.50*1.20-1.10*1.00)*10.0　=　7.00　m3

型　枠　鉄筋構造物

(1.00*4+0.20*2)*10.0　=　44.00　m2

均しコンクリート　σck≧18N/mm2

1.50*0.10*10.0　=　1.50　m3

型　枠　均し

0.10*2*10.0　=　2.00　m2

基礎砕石　RC-40 t=150

1.50*10.0　=　15.00　m2

目地材　t=10mm

7*1/10　=　0.70　m2

鉄筋　SD345 D13

配力筋　(4*2+6)*10.00*0.995　=　139.30　kg

主筋　3.48*50*0.995　=　173.13　kg

合　計　=　312　kg

第　　表　　5号U型水路工　　計　算　書

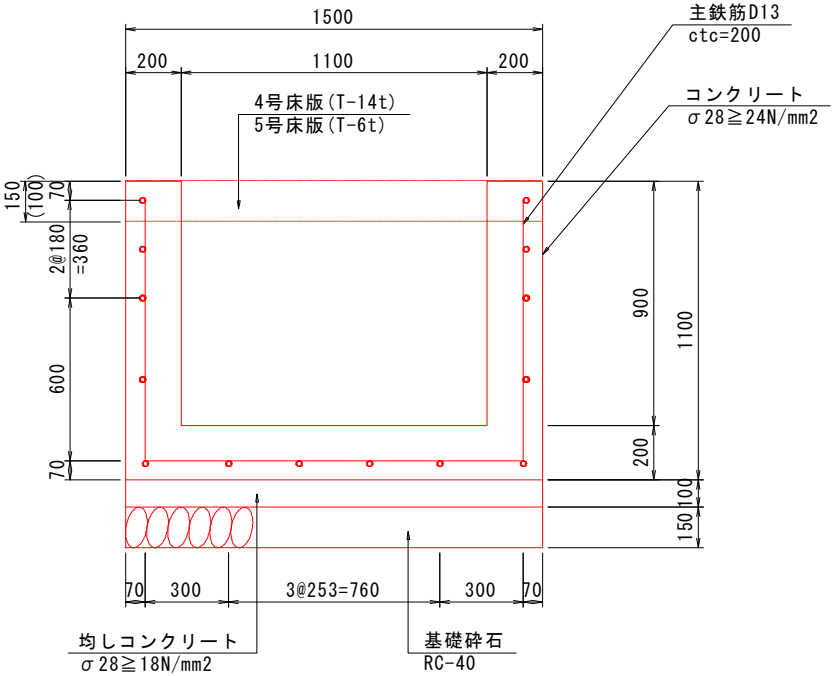

10.0m当たり数量

コンクリート	σ28=24N/mm2			
	(1.50*1.10-1.10*0.90)*10.0	=	6.60	m3
型　枠	鉄筋構造物			
	(0.90*4+0.20*2)*10.0	=	40.00	m2
均しコンクリート	σck≧18N/mm2			
	1.50*0.10*10.0	=	1.50	m3
型　枠	均し			
	0.10*2*10.0	=	2.00	m2
基礎砕石	RC-40 t=150			
	1.50*10.0	=	15.00	m2
目地材	t=10mm			
	6.6*1/10	=	0.66	m2
鉄筋	SD345 D13			
配力筋	(4*2+6)*10.00*0.995	=	139.30	kg
主筋	3.28*50*0.995	=	163.18	kg
	合　計	=	302	kg

舗装工

項　目	規　格	略　図　お　よ　び　計　算　式		数量および備考
平張コンクリート			＝	123.6 m
	σck≧18N/mm2	t=200		
		A= 74.2	＝	74.2 m2
		V= 74.2 ＊ 0.20	＝	14.8 m3
	基礎砕石	RC-40 t=100		
		A= 74.2	＝	74.2 m2
	目地材	瀝青繊維質,t=10mm		
		A= 別途計算書より	＝	50.9 m2

平張コンクリート工　計算書

延長

No.	91	～	No.	97	+2.58	123.6	
					合　計	123.6	m

平張コンクリート工　計算書

		延長		巾			
コンクリート	σck≧18N/mm2　t=200	123.6	×	0.60	=	74.2	m2
基礎砕石	RC-40 t=100	123.6	×	0.60	=	74.2	m2
縦目地材		123.6*0.2*2			=	49.44	m2
横目地材		74.2*0.2*1/10			=	1.48	m2
					目地合計	50.9	m2

数　量　調　書									
項　　目	規　　格	略　図　お　よ　び　計　算　式							数量および備考
仮設工									
		借地面積:A=		2,816		m2			
敷鉄板									
		2,816	÷	9.0	=		312	枚	
									2816.0　m2
土木シート		2816.0	×	1.097				=	3088.8　m2
水替工	ポンプ排水 0～40m3/h 作業時排水	第4分割 100.0						=	100.0　日
運搬費									
仮設材運搬		2816.0	×	0.022	×		7.85	=	486.32　t
役務費									
借地料								=	2816.0　m2